AQUATEL

COMPTEURS EAU - ENERGIE THERMIQUE - GAZ





JSCi

COMPTEUR D'EAU CHAUDE A JET UNIQUE

Compteur de vitesse à jet unique, cadran sec, pour eau chaude max90 & 130°C

Avantages et Caractéristiques :

- Lecture facile via un totalisateur sous vide et orientable sur 360°.
- Matériaux résistant à l'usure et à la corrosion.
- Capot de protection magnétique afin de préserver les impulsions des perturbations environnantes.
- Le compteur peut être placé sur une conduite verticale (prestations métrologique R40 / Classe A)
- Prestation métrologique en conformité avec les normes :
  - DIN EN 14134 (2007)
  - M.I.D. : 2004/22/EC (MI-004)

CARACTERISTIQUES TECHNIQUES							
Diamètre nominal	**Dn**	**mm**	**15**	**20**	**25**	**32**	**40**
Débit nominal	**Qp**	**m³/h**	**1,5**	**2,5**	**3,5**	**6**	**10**
Température	**T**	**°c**	**90°C**	**90°C**	**130°C**	**130°C**	**130°C**
Débit maximum	Qmax	m³/h	3	5	7	12	20
Débit minimum / Position Horizontale	Qmin H	l/h	30	50	70	120	200
Débit minimum / Position Verticale	Qmin V	l/h	60	100	350	600	1000
Maximum affiché	-	-	99999	99999	99999	99999	99999
Pression maximum	Pmax	bar	16	16	16	16	16
Position de fonctionnement	-	-	H/V	H/V	H/V	H/V	H/V
Valeurs impulsions possibles	i	L /imp	1 - 10 - 100				
Caractéristiques de l'émetteur	-	-	Tension max : 24 V Intensité max : 0,2 A Longueur câble : 2 M Reed normalement ouvert				
Dimensions	L-longueur	mm	110	130	260	260	300
	H-hauteur	mm	93	93	129	129	129
Poids	Pds	kg	0,56	0,580	1,900	2,450	2,700

Encombrement

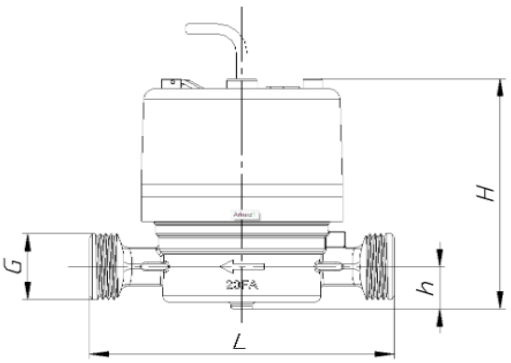

Diagramme de perte de charge DN 15 & 20

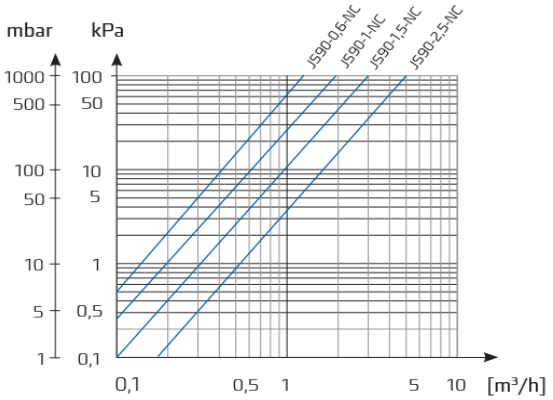

Diagramme de perte de charge DN 25 à 40

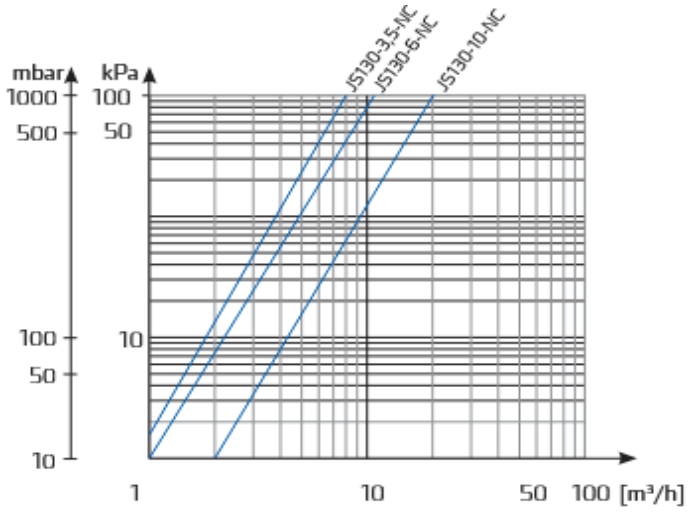

AQUATEL
COMPTEURS EAU - ENERGIE THERMIQUE - GAZ

Benelux : **Tel +32(0)87 34 08 30** **Email : aquatel@aquatel.be**
France : **Tel +33 (0)3 20 06 75 00** **Email : aquatel@aquatel.fr**