AQUATEL

COMPTEURS EAU - ENERGIE THERMIQUE - GAZ



MWNFi

COMPTEUR D'EAU FROIDE WOLTMANN A HELICE AXIALE

Compteur de vitesse Woltmann à hélice axiale, de taille compact, équipé d'un mécanisme de mesure amovible, pour eau froide jusqu'à 50°C.

Dans sa version MWNFi, le compteur peut être équipé d'un émetteur d'impulsions.

Avantages et Caractéristiques :

- Large plage de mesure grâce à un débit de démarrage très faible.
- Lecture aisée via un totalisateur sous vide et orientable sur 359°.
- Toute la gamme est pré-équipée pour l'installation d'une émetteur d'impulsions.
- Prestation métrologique en conformité avec les normes :
  - C.E.E. : EN 14154
  - M.I.D. : 2004/22/EC
- Le compteur peut être placé horizontalement et verticalement.

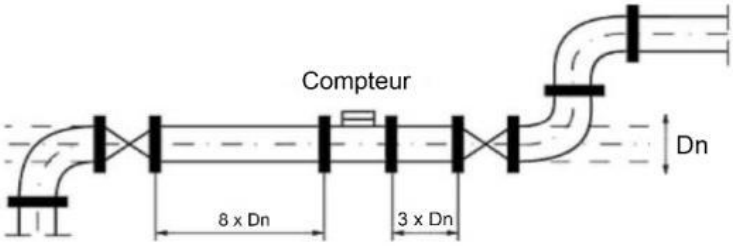

Longueurs droites à respecter :
- 8 x Dn en amont
- 3 x Dn en aval

CARACTÉRISTIQUES TECHNIQUES												
Diamètre nominal	**Dn**	**mm**	**40**	**50**	**65**	**80**	**100**	**125**	**150**	**200**	**250**	**300**
Température	T	°c	50°c									
Débit nominal	Qn	m³/h	10	15	25	40	60	100	150	250	400	600
Débit permanent	Q_3	m³/h	25	40	63	100	160	250	400	630	1000	1600
Débit maximum	Q_4	m³/h	31,25	50	78,75	125	200	312,5	500	787,5	1250	2000
Débit de transition	Q_2	m³/h	0,4	0,64	0,806	1	1,28	2,5	3,2	8,064	16	20,48
Débit minimum	Q_1	m³/h	0,25	0,4	0,504	0,625	0,8	1,563	2	5,04	10	12,8
Débit de démarage	Qd	m³/h	0,15	0,15	0,2	0,25	0,25	0,5	1	1,5	3	8
Ratio	Q_3/Q_1	-	100	100	125	160	200	160	200	125	100	125
Maximum affiché	-	m³	10,6						10,7			
Plus petite lecture possible	-	L	0,5						5			50
Pression maximum	P_{max}	bar	16									
Pression de fonctionnement	-	bar	de 0,3 à 16									
Perte de pression maximum	-	kPa	ΔP16=(0,16bar)									
Perçage des brides			PN10/16		**PN10/16 ****					**PN10 ****		
Position de fonctionnement	-	-	Toutes positions									
Précision	ε	%	±5% ($Q_1 \leq Q \leq Q_2$) ±2% ($Q_2 \leq Q \leq Q_4$)pour 0,1≤t≤30°C									
Valeurs impulsions possibles	-	L /imp	2,5 - 5 -10 25 - 50 -100 250 - 500 - 1000						25 - 50 - 100 250 - 500 - 1000 2500 - 5000 - 10000		250 - 500 - 1000 2500 - 5000 - 10000 25000-50000-100000	
Caractéristiques de l'éméteur	-	-	Tension max : 24 V Intensité max : 0,2 A Longueur câble : 2 M Reed normalement ouvert									
Dimensions	L	mm	200	200	200	225 /*200	250	250	300	350	450	500
	h	mm	65	72	83	95	105	120	135	160	193	230
	H	mm	177	187	197	219	229	257	357	382	427	497
	H_1	mm	227	287	297	239	349	377	582	607	652	722
	Dz	mm	150	165	185	200	220	250	285	340	400	460
Poids	-	kg	8,3	10,3	11,0	14,2	16,0	18,5	40,5	51,5	75,5	103,5

**** Longueur sur demande*** ***** PN16 ou PN25 sur demande***

Encombrement :

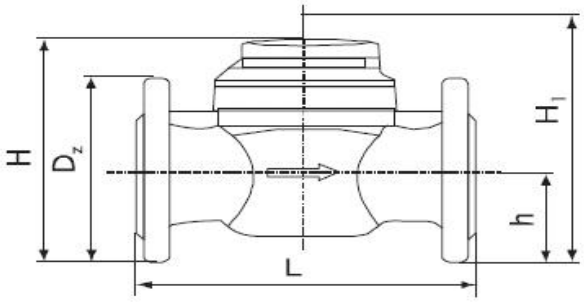

Diagramme de perte de charge

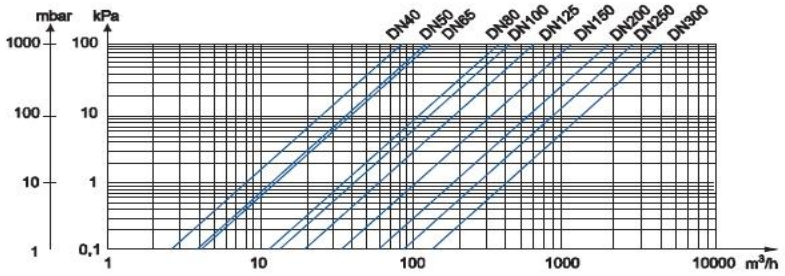

Courbe métrologique

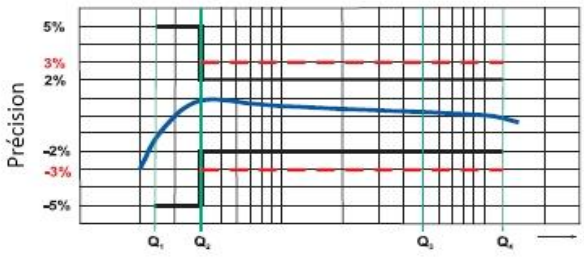

AQUATEL

COMPTEURS EAU - ENERGIE THERMIQUE - GAZ

France : **Tel +33 (0)3 20 06 75 00** aquatel@aquatel.fr

Belgique : **Tel +32 (0)87 34 08 30** aquatel@aquatel.be