AQUATEL

COMPTEURS EAU - ENERGIE THERMIQUE - GAZ



ETKEAX

ETWEAX

COMPTEUR D'EAU FROIDE ET D'EAU CHAUDE A JET UNIQUE

P U L S E

M-Bus

M-Bus wireless

LoRa™

Supercom

Compteur de vitesse pour eau froide (50°C) ou chaude (90°C) à jet unique avec totalisateur orientable sur 360°.

Les compteurs ETK-EAX et ETW-EAX sont conçus afin de pouvoir recevoir une capsule permettant une communication de type :
- Impulsion (1imp=1 - 10 ou 100L)
- MBUS (selon EN1434)
- Radio Wireless MBUS OMS 868MhZ
- Radio LoRaWAN 868MhZ
- Radio Sontex Supercom 433 MHz.

Avantages et Caractéristiques :

- Solutions de communication innovantes afin de s'intégrer aux réseaux de télérelève modernes.
- Totalisateur hermétique équipé d'un dispositif anti-buée.
- Lecture directe et facile sur 8 rouleaux chiffrés.
- Technologie peu sensible aux particules accidentellement en suspension dans l'eau et permet donc de conserver ses performances dans le temps.
- Prestation métrologique en conformité avec les normes :
  - C.E.E. : EN 14154
  - M.I.D. : 2004/22/EC (MI-001)
- Le compteur peut être placé sur une conduite verticale (prestations métrologique R40 / Classe A)

CARACTERISTIQUES TECHNIQUES				
Diamètre nominal	Dn	mm	15	20
Débit nominal	Qn	m³/h	1,5	2,5
Température	T	°C	ETK-EAX 50°C - ETW-EAX 90°C	
Débit permanent	Q_3	m³/h	2,5	4
Débit maximum	Q_4	m³/h	3,125	5
Débit de transition	Q_2	l/h	50	80
Débit minimum	Q_1	l/h	31,25	50
Débit de démarrage	Q_d	l/h	7	15
Ratio	Q_3/Q_1	-	R80 (R160 sur demande)	R80 (R160 sur demande)
Maximum affiché	-		99999	99999
Pression maximum	Pmax	bar	16	16
Position de fonctionnement	-	-	Toutes positions	
Capsules de communication intégrables	-	-	Sortie impulsion (1 - 10 - 100L)	
			Mbus (selon EN1434)	
			Radio LORA ou Wireless MBUS 868MhZ	
			Radio-fréquence Supercom 433 MHz	
Dimensions	L-longueur	mm	110	130
	W-largeur	mm	72	72
	H-hauteur	mm	70	74
Poids	Pds	kg	0,500	0,600

Encombrement

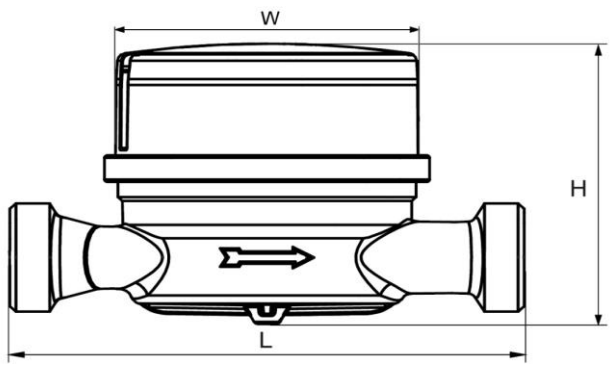

Diagramme de perte de charge

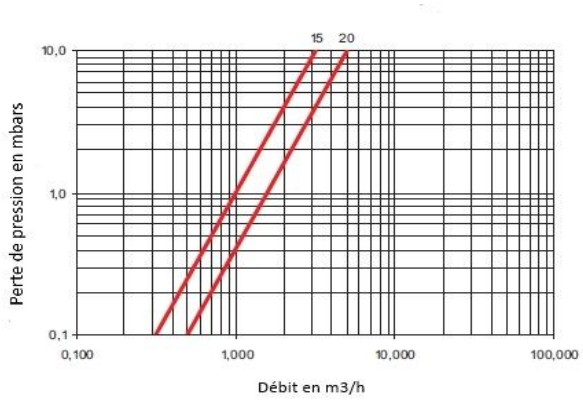

Courbe métrologique

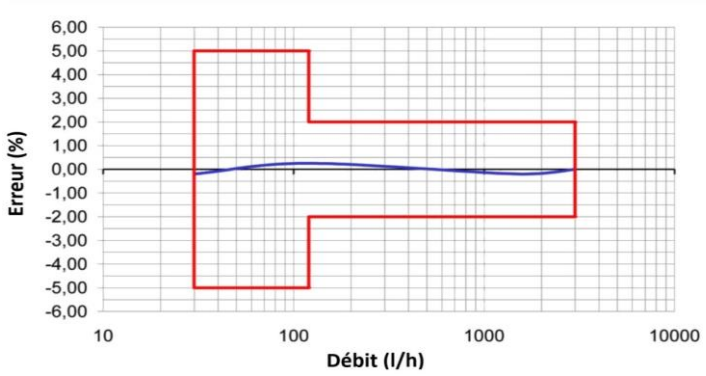

AQUATEL

COMPTEURS EAU - ENERGIE THERMIQUE - GAZ

Benelux : **Tel +32(0)87 34 08 30** **Email : aquatel@aquatel.be**

France : **Tel +33 (0)3 20 06 75 00** **Email : aquatel@aquatel.fr**