AQUATEL

COMPTEURS EAU - ENERGIE THERMIQUE - GAZ

Sontex Supercal 739

Compteur d'énergie thermique compact LoRaWAN M-Bus OMS Sontex Radio



Le *Supercal 739* est un compteur d'énergie thermique compact autonome qui se compose d'un débitmètre, d'un calculateur séparable avec une grande gamme d'options de communication et d'une paire de sondes de température. Il est utilisé dans les domaines de la technique du bâtiment et du chauffage à distance ou de proximité pour mesurer l'énergie thermique ou/et frigorifique en vue du décompte individuelle des frais énergétiques.

Principales caractéristiques

- Disponible en qp 0,6 à 2,5, avec des longueurs de 110 ou 130 mm et en DN 15 ou DN 20
- Capsules compatibles avec les bases Allmess, Ista et Techem
- Calculateur détachable, idéal pour les installations difficiles d'accès
- Adapté pour un montage horizontal ou vertical
- Homologué pour des températures de fluide de +5 °C à +90 °C
- Autonomie de la batterie jusqu'à 12+1 ans
- Communication LoRaWAN®, wM-Bus / OMS®, Sontex Radio, M-Bus
- Sondes de température en Ø 5, Ø 5,2 ou Ø 6 mm avec câble de 1,5 m
- Interface optique pour une configuration rapide et simple

Données techniques

Générales	
Application	▪ Chaud ou ▪ Froid ou ▪ Chaud/froid
Températures	▪ Ambiante: +5°C...+55°C (humidité relative < 95%) ▪ Stockage / transport: -10°C...+60°C (humidité relative ⩽ 60%)
Indice de protection	▪ Calculateur: IP65 ▪ Débitmètre: IP65
Classe électromagnétique	▪ E1
Classe mécanique	▪ M1
Classe de précision de mesure	▪ 3

Calculateur	
Plage de mesure de température	▪ 0 °C ... +110 °C
Plage de différence de température ΔT	▪ Comme compteur de chaleur: 3 K ... +75 K ▪ Comme compteur de froid: 3 K ... +75 K ▪ Début du comptage Différence de température: +/-0.5 K
Type de batterie	▪ Lithium, voltage nominal 3.0 V
Durée de vie de la batterie	▪ 6+1 ans ou ▪ 12+1 ans
Affichage	▪ LCD 8 chiffres
Unités d'affichage	▪ Energie: kWh - MWh - GJ ▪ Volume: m^3 ▪ Température: °C ▪ Δ Température: K ▪ Entrée à impulsions additionnelle: Volume ou impulsions
Câble de raccordement entre débitmètre et calculateur	▪ 0.6 m

Câble d'entrée/sortie à impulsion	▪ 1.5 m

Interfaces	▪ Configuration:
	  ▪ Interface optique selon ISO/IEC 14443 Type A
	▪ Transmission de données:
	  ▪ wM-Bus / OMS®
	  ▪ LoRaWAN®
	  ▪ Radio Sontex
	  ▪ M-Bus
	▪ 2 entrées d'impulsions (optionnelles)
	▪ 2 sorties d'impulsion soit la consommation de l'énergie chaude ou froide et du volume ou la consommation de l'énergie chaude et froide (optionnelle)

Stockage des données	▪ Valeurs au jour de relève (Energie, Volume, Energie froid, entrée1, entrée2) ▪ 18 valeurs mensuelles (Energie, Volume, Energie froid, entrée1, entrée2)
Sortie d'impulsions	▪ Open drain (MOS Transistor) Vccmax : 35 VDC ; Iccmax : 25 mA; 1 Hz, 500 ms
Entrée d'impulsions à contact sec	▪ Alimentation interne: 2.3 VDC ▪ Rpull UP interne: 2 MΩ ▪ Facteur d'impulsion: 0...999.999 m3/Imp ou sans unité

Sondes de température	
Elément de mesure	▪ Pt1000
Diamètre	▪ 5.0 mm ▪ 5.2 mm ▪ 6.0 mm
Longueur de câble sondes de température	▪ 1.5 m

Débitmètre à jet unique				
Débit nominal (qp) [m^3/h]	**0.6**	**1.5**	**1.5**	**2.5**
DN	15	15	20	20
Longueur de montage [mm]	110	110	130	130
Connexion	3/4"	3/4"	1"	1"
Matière	Laiton	Laiton	Laiton	Laiton
Poids total du compteur d'énergie thermique [kg]	0.8	0.9	1.0	1.1
Plage de température comme compteur de chaleur [°C]	+5 ... +90	+5 ... +90	+5 ... +90	+5 ... +90
Plage de température comme compteur de froid [°C]	+5 ... +90	+5 ... +90	+5 ... +90	+5 ... +90
Débit minimum qi [m^3/h] (h / v)*	0.012 / 0.024	0.03 / 0.06	0.03 / 0.06	0.05 / 0.1
Débit maximum qs [m^3/h]	1.2	3.0	3.0	5.0
Classe de précision de mesure	3	3	3	3
Perte de pression à qp [mBar]	220	220	220	240
PN [Bar]	16	16	16	16
Zone amont et aval	U3 / D0	U3 / D0	U3 / D0	U3 / D0
* (h / v) montage horizontal / vertical				

Courbe de perte de pression:

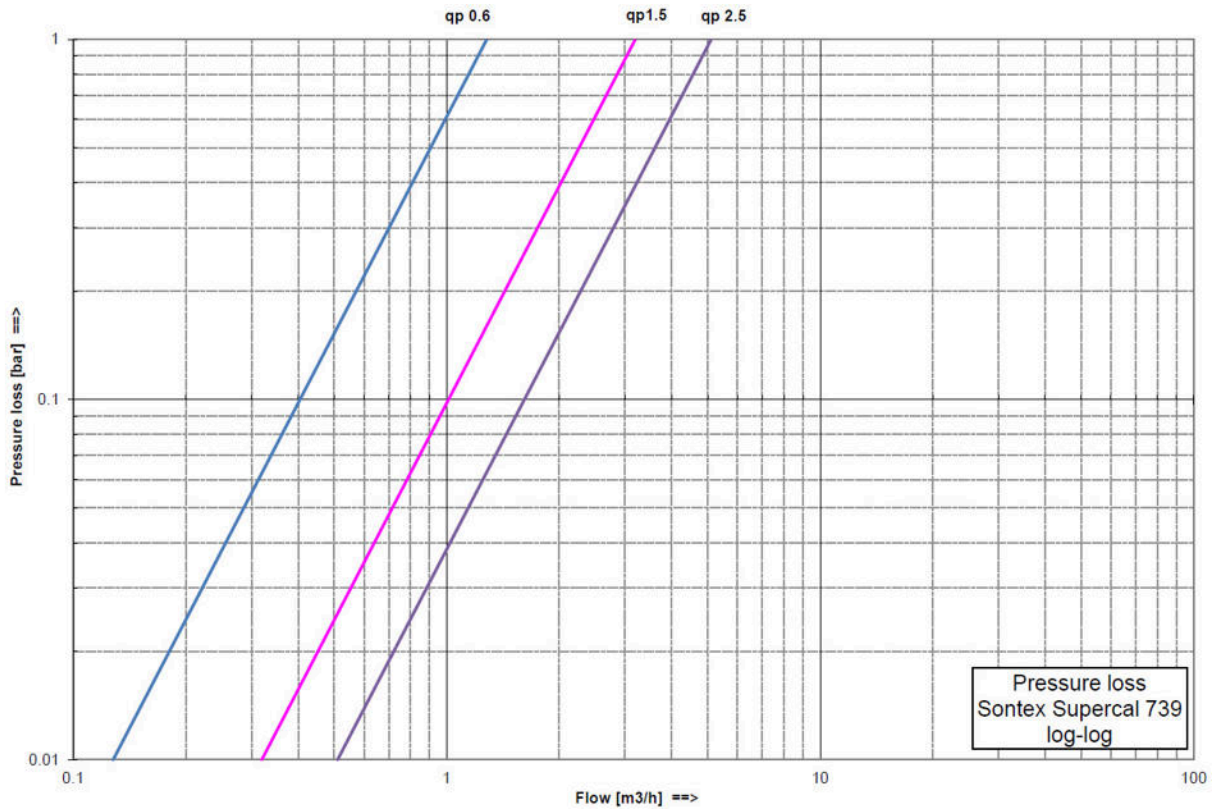

Débitmètre à jet multiple coaxial avec raccord fileté M77x1.5 (Version Allmess)				
Débit nominal (qp) [m^3/h]	**0.6**	**1.5**	**1.5**	**2.5**
DN (Base)	15	15	20	20
Longueur de montage (Base) [mm]	110	110	130	130
Connexion (Base)	3/4"	3/4"	1"	1"
Matière	Laiton	Laiton	Laiton	Laiton
Poids total du compteur d'énergie thermique [kg]	0.8	0.8	0.8	0.9
Plage de température comme compteur de chaleur [°C]	+5 ... +90	+5 ... +90	+5 ... +90	+5 ... +90
Plage de température comme compteur de froid [°C]	+5 ... +90	+5 ... +90	+5 ... +90	+5 ... +90
Débit minimum qi [m^3/h]	0.012	0.015	0.015	0.025
Débit maximum qs [m^3/h]	1.2	3	3	5
Classe de précision de mesure	3	3	3	3
Perte de pression à qp [mBar]	80	190	190	230
PN [Bar]	16	16	16	16
Zone amont et aval	U0 / D0	U0 / D0	U0 / D0	U0 / D0

Courbe de perte de pression:

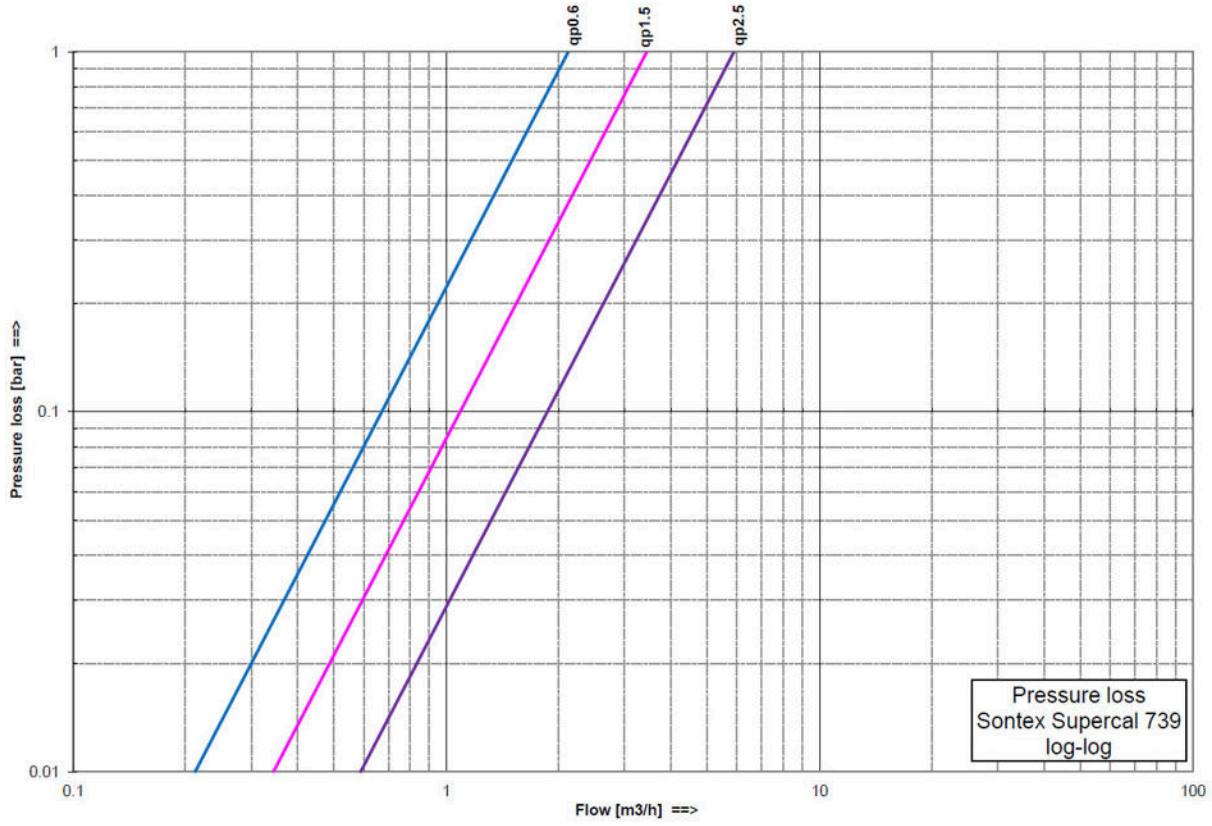

Débitmètre à jet multiple coaxial avec raccord fileté G 2" (Version Ista)				
Débit nominal (qp) [m^3/h]	**0.6**	**1.5**	**1.5**	**2.5**
DN (Base)	15	15	20	20
Longueur de montage (Base) [mm]	110	110	130	130
Connexion (Base)	3/4"	3/4"	1"	1"
Matière	Laiton	Laiton	Laiton	Laiton
Poids total du compteur d'énergie thermique [kg]	0.6	0.6	0.6	0.7
Plage de température comme compteur de chaleur [°C]	+5 ... +90	+5 ... +90	+5 ... +90	+5 ... +90
Plage de température comme compteur de froid [°C]	+5 ... +90	+5 ... +90	+5 ... +90	+5 ... +90
Débit minimum qi [m^3/h]	0.012	0.015	0.015	0.025
Débit maximum qs [m^3/h]	1.2	3	3	5
Classe de précision de mesure	3	3	3	3
Perte de pression à qp [mBar]	80	190	190	180
PN [Bar]	16	16	16	16
Zone amont et aval	U0 / D0	U0 / D0	U0 / D0	U0 / D0

Courbe de perte de pression:

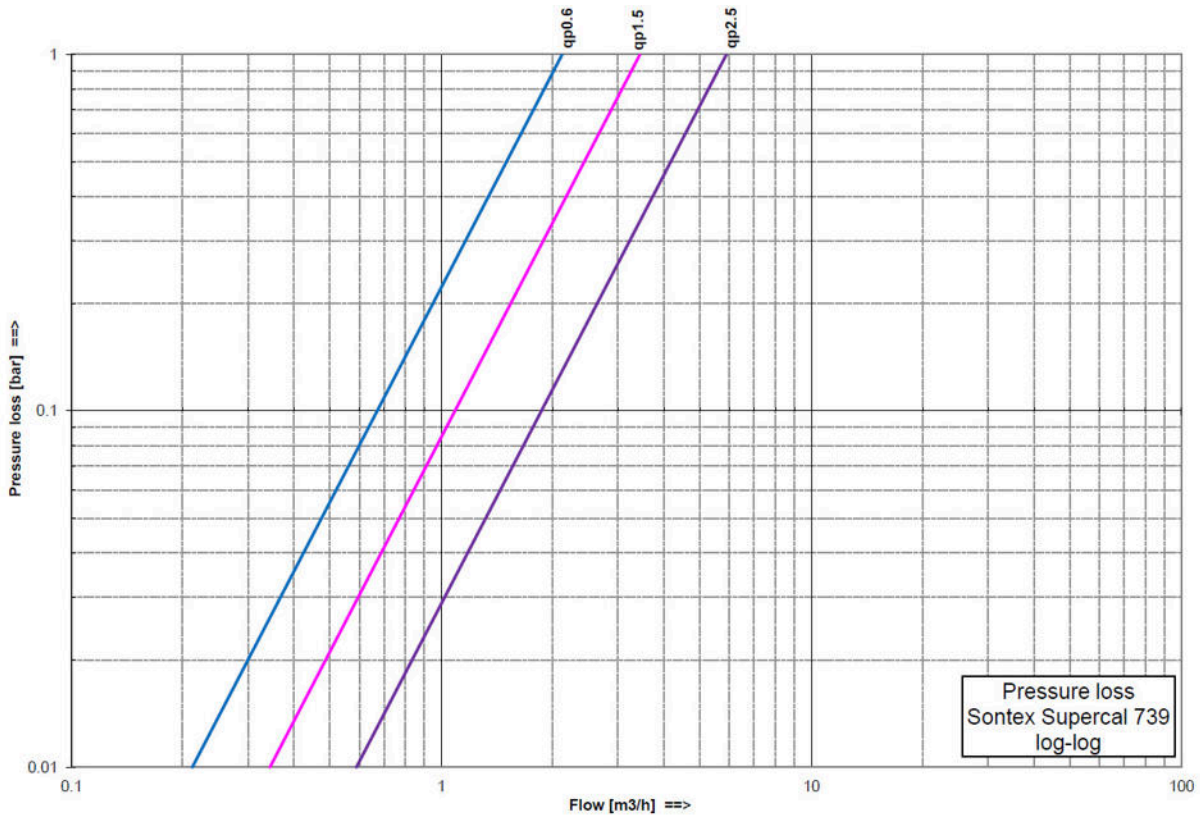

Débitmètre à jet multiple coaxial avec raccord fileté M62x2 (Version Techem)			
Débit nominal (qp) [m^3/h]	**1.5**	**1.5**	**2.5**
DN (Base)	15	15	20
Longueur de montage (Base) [mm]	110	130	130
Connexion (Base)	3/4"	1"	1"
Matière	Laiton	Laiton	Laiton
Poids total du compteur d'énergie thermique [kg]	0.7	0.7	0.7
Plage de température comme compteur de chaleur [°C]	+5 ... +90	+5 ... +90	+5 ... +90
Plage de température comme compteur de froid [°C]	+5 ... +90	+5 ... +90	+5 ... +90
Débit minimum qi [m^3/h]	0.030	0.030	0.050
Débit maximum qs [m^3/h]	3	3	5
Classe de précision de mesure	3	3	3
Perte de pression à qp [mBar]	200	200	190
PN [Bar]	16	16	16
Zone amont et aval	U0 / D0	U0 / D0	U0 / D0

Courbe de perte de pression:

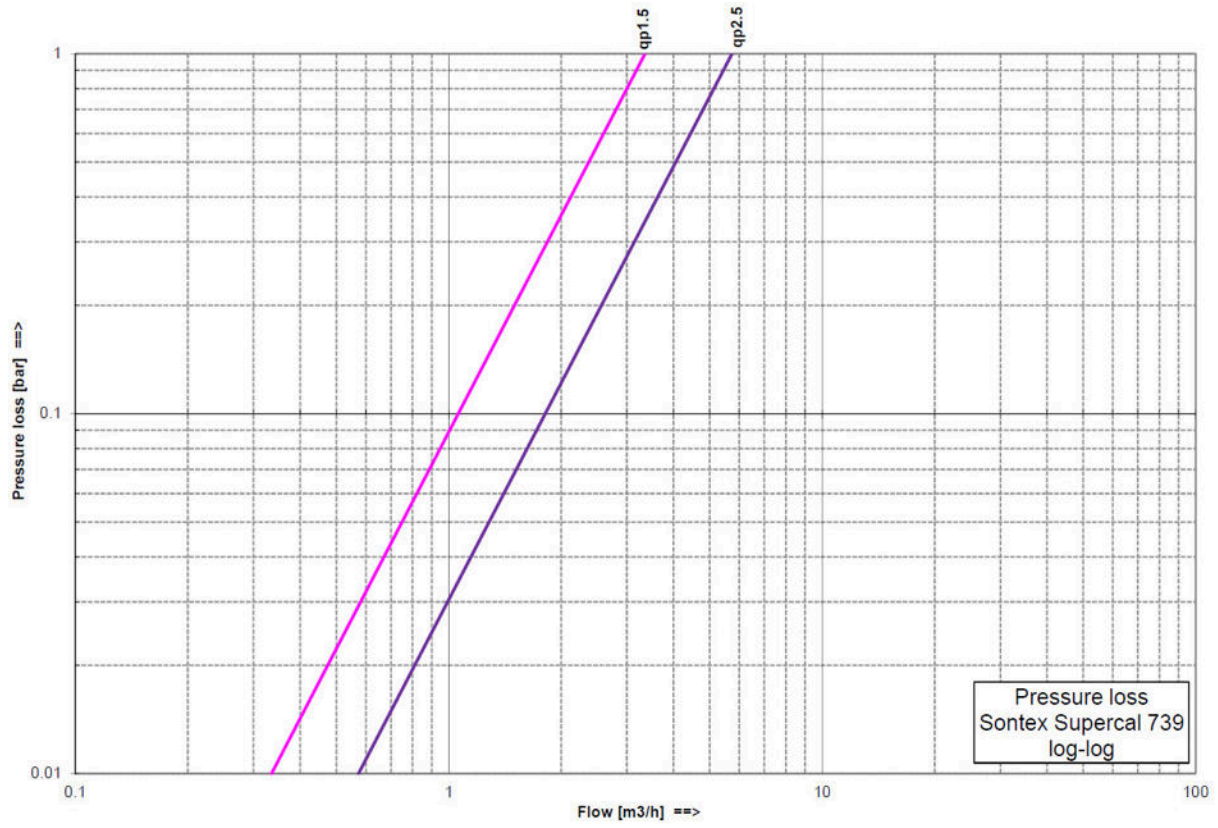

Interfaces de collecte de données

Communication radio			
	Radio Sontex	**wM-Bus / OMS®**	**LoRaWAN®**
Protocole radio	**Radian V1.0**	**EN 13757-4**	**Spec. V1.0.2**
Mode de transmission/ Classe	▪ N.a.	▪ T1 ▪ C1A	▪ Classe A
Encryptage	▪ AES-128 CBC	▪ AES-128 - Mode 5/7	▪ AES-128 - AppKey
Options d'encryptage	▪ Clé individuelle ▪ Clé générale ▪ Non-crypté	▪ Clé individuelle ▪ Clé générale ▪ Non-crypté	▪ Clé individuelle
Fréquence radio	▪ 433.82 MHz	▪ 868.95 MHz	▪ ISM Bande de fréquence EU863-870
Puissance d'émission	▪ Max. 10 mW (10 dBm) ▪ Typ. -3 dBm	▪ Max. 25 mW (14 dBm) ▪ Typ. 5 dBm	▪ Max. 25 mW (14 dBm) ▪ Typ. 5 dBm
Communication	▪ Bidirectionnel	▪ Unidirectionnel	▪ Bidirectionnel
Télégrammes radio	▪ Valeurs actuelles ▪ Valeurs actuelles - énergies mensuelles ▪ Valeurs actuelles - volumes mensuels ▪ Valeurs actuelles - énergies mensuelles - volumes mensuels	▪ Télégramme S (Short - OMS) ▪ Télégramme L (Long - walk-by)	▪ Télégramme S (SF10-12) ▪ Télégramme L (SF7-9)
Intervalles d'envoi	▪ Lors de l'appel (après le réveil)	▪ Standard 120 sec. (Mode T1, C1 mode d'encryption 5, 7), 24/24 ou 12/24 (Walk-by), 7/7	▪ De 1h à 8h, à la demande
Activité radio	▪ Non configurable	▪ Configurable via la fonction calendrier	▪ Configurable via la fonction calendrier

Activité radio standard	▪ Tous les jours, de 06:00 à 19:59 h	▪ Télégramme S:
		  ▪ 24 h/jour
		  ▪ 7 jours de la semaine
		▪ Télégramme L:
		  ▪ max. 14 h/jour (06:00 - 19:59 h)
		▪ 7 jours de la semaine
			▪ Envoi périodique selon les intervalles d'envoi

Type de lecture			
Mobile (Walk-by)	▪ Modem radio *Supercom 636*	▪ Modem radio *Supercom 637*	▪ N.a.
Lecture automatique des compteurs (Automatic Meter Reading AMR)	▪ Centrale radio *Supercom 646* ▪ Passerelle *Superlink C*	▪ Centrale radio *Supercom 647* ▪ Passerelle *Superlink C*	▪ Passerelle LoRaWAN® disponible dans le commerce

Certifications			
		▪ Certifié OMS génération 4 ▪ Profile de sécurité A	▪ LoRaWAN Certified® (selon spécification V1.0.2) ▪ LoRaWAN™ Swisscom IoT Qualified Product

Communication filaire
▪ 1 dispositif = 2 charges M-Bus; max 2 x 1.5 mA

Données mécaniques (Dimensions)

Débitmètre à jet unique

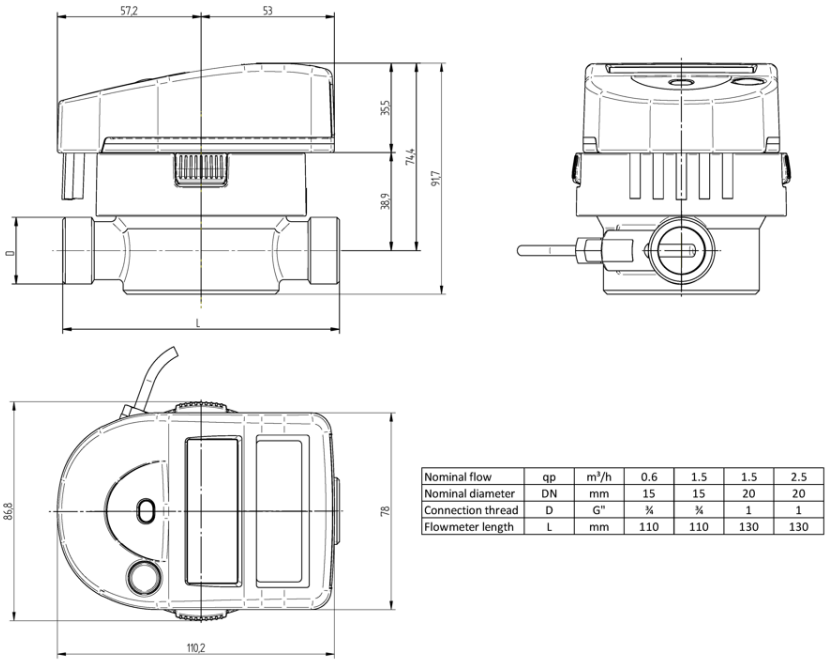

Nominal flow	qp	m³/h	0.6	1.5	1.5	2.5
Nominal diameter	DN	mm	15	15	20	20
Connection thread	D	G"	¾	¾	1	1
Flowmeter length	L	mm	110	110	130	130

Débitmètre à jet multiple coaxial avec raccord fileté M77x1.5 (Version Allmess)

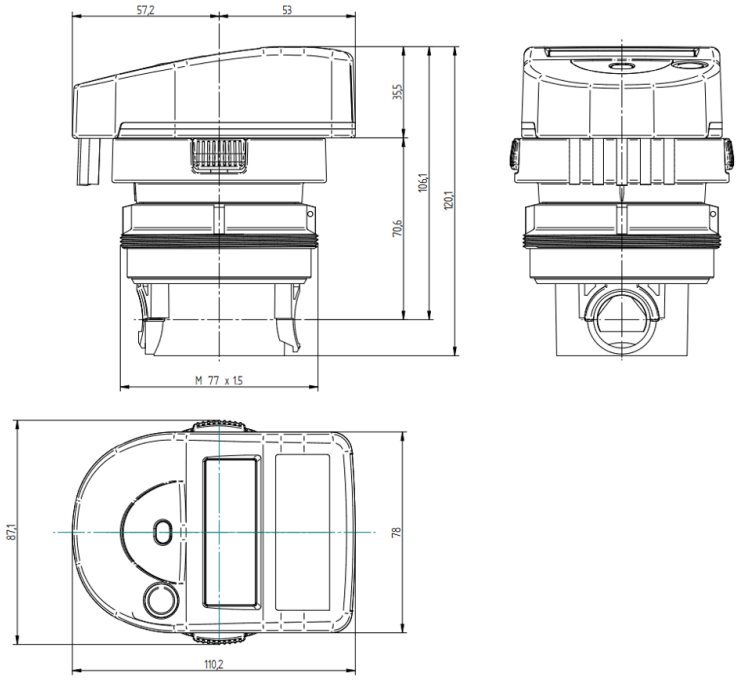

Débitmètre à jet multiple coaxial avec raccord fileté G 2'' (Version Ista)

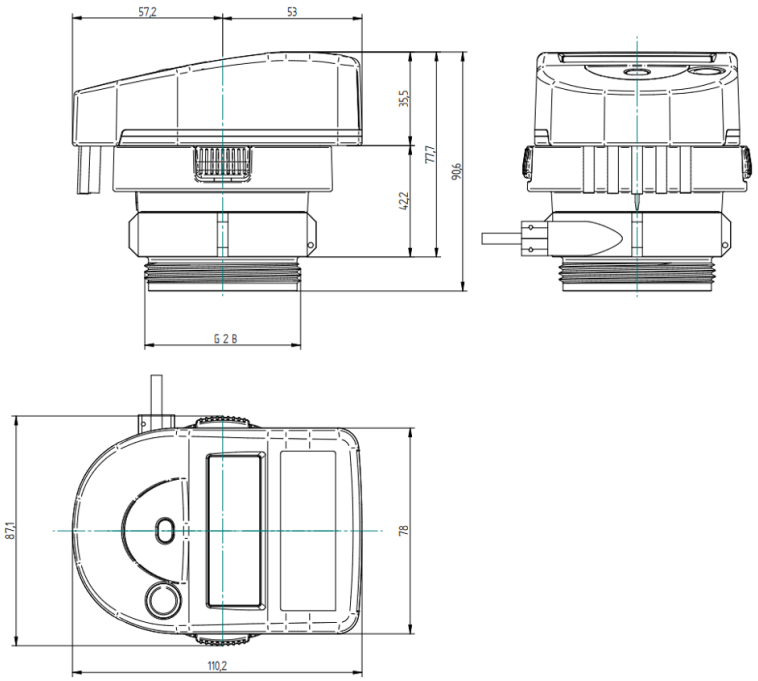

Débitmètre à jet multiple coaxial avec raccord fileté M62x2 (Version Techem)

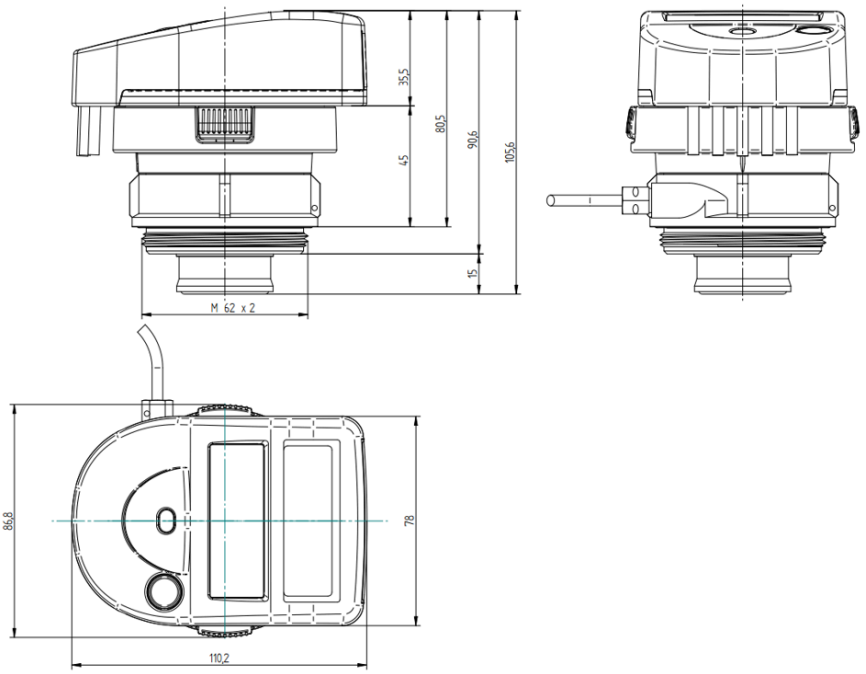

Aperçu des variantes

Numéro de pièces: 0739**AABCDEFG*****

Débitmètre (AA): Uni Jet: **RJ**: qp0.6 m^3/h, 110mm, G ¾", DN 15 **RL**: qp1.5 m^3/h, 110mm, G ¾", DN 15 **RM**: qp1.5 m^3/h, 130mm, G 1", DN 20 **RN**: qp2.5 m^3/h, 130mm, G 1", DN 20 Coaxial Multi Jet : **SJ**: M77 x 1.5 (Version Allmess), qp0.6 m^3/h **SL**: M77 x 1.5 (Version Allmess), qp1.5 m^3/h **SN**: M77 x 1.5 (Version Allmess), qp2.5 m^3/h **TJ**: G 2" (Version Ista), qp0.6 m^3/h **TL**: G 2" (Version Ista), qp1.5 m^3/h **TN**: G 2" (Version Ista), qp2.5 m^3/h **UL**: M62 x 2 (Version Techem), qp1.5 m^3/h* **UN**: M62 x 2 (Version Techem), qp2.5 m^3/h* * Seulement avec sondes de températures Ø 5 mm ou Ø 5.2 mm.	**Sondes de température (B):** **1**: Ø 5 mm, une sonde montée dans débitmètre **2**: Ø 5.2 mm, une sonde montée dans débitmètre **3**: Ø 5 mm avec gaine SCTW4A2, G3/8" **4**: Ø 5.2 mm avec gaine SCTW4A5, G3/8" **5**: Ø 5 mm, deux sondes montées dans tuyauterie **6**: Ø 5.2 mm, deux sondes montées dans tuyauterie **8**: Ø 6 mm, deux sondes montées dans tuyauterie **9**: Ø 6 mm, une sonde montée dans débitmètre	**Affichage (LCD) (C):** **1**: 0.1 kWh; 0.001 m^3 **2**: 0.1 kWh; 0.01 m^3 **3**: 1 kWh; 0.001 m^3 **4**: 1 kWh; 0.01 m^3 **5**: 0.001 MWh; 0.001 m^3 **6**: 0.001 MWh; 0.01 m^3 **7**: 0.01 MWh; 0.001 m^3 **8**: 0.01 MWh; 0.01 m^3 **9**: 0.001 GJ; 0.001 m^3 **A**: 0.001 GJ; 0.01 m^3 **B**: 0.01 GJ; 0.001 m^3 **C**: 0.01 GJ; 0.01 m^3
Alimentation (D): **1**: Batterie 6+1 **2**: Batterie 12+1	**Communication (E):** **S**: Standard, Interface optique **P**: Deux sorties à impulsion **M**: M-Bus, avec téléalimentation (seulement 1 battery 6+1) **R**: Radio Sontex **W**: wM-Bus / OMS® **L**: LoRaWAN®	**Configuration du calculateur (F):** **1**: Compteur de chaleur **2**: Compteur de chaleur avec deux entrées d'impulsion **3**: Compteur de froid **4**: Compteur de froid avec deux entrées d'impulsion **5**: Compteur double tarif (Chaud/Froid) **6**: Compteur double tarif (Chaud/Froid) avec deux entrées d'impulsion
Configuration de montage & homologation (G): **1**: MID, Côté froid **2**: MID, Côté chaud **A**: MID, Côté froid + rapport de test **B**: MID, Côté chaud + rapport de test **3**: PTD DE-M, Côté froid **4**: PTD DE-M, Côté chaud **C**: PTD DE-M, Côté froid + rapport de test **D**: PTD DE-M, Côté chaud + rapport de test **E**: MID/PTD DE-M, Côté froid + rapport de test **F**: MID/PTD DE-M, Côté chaud + rapport de test	**Code spécifique client (***)**	

Accessoires & et outils Software

- Outil de configuration *Prog7X9*
- *Tools Supercom* pour lecture sur site

Informations juridiques et de conformité

Par la présente, Sontex déclare que le produit est conforme aux directives 2014/53/UE, 2014/32/UE et 2011/65/UE.

Le texte intégral de la déclaration de conformité CE peut être consulté sur notre site web.

AQUATEL

COMPTEURS EAU - ENERGIE THERMIQUE - GAZ

France :	**Tel +33(0)3 20 06 75 00**	**aquatel@aquatel.fr**
Belgique	**Tel +32(0)87 34 08 30**	**aquatel@aquatel.be**