AQUATEL

COMPTEURS EAU - ENERGIE THERMIQUE - GAZ

DARF / DARFi
DARC / DARCi



COMPTEUR D'EAU FROIDE ET CHAUDE A JET UNIQUE, CADRAN SEC

Compteur de type vitesse, jet unique à entrainement magnétique.

Cette technologie est peu sensible aux particules accidentellement en
suspension dans l'eau et permet donc de conserver ses performances dans le temps.

Dans sa version DARFI, DARCI, le compteur peut être équipé d'un émetteur d'impulsions.

Avantages et Caractéristiques :

- Horlogerie sous vide. La partie supérieure de la coiffe de protection est antibuée.
- Le compteur peut être placé sur une conduite verticale
(prestations métrologique R40 / Classe A)
- Lecture directe de la consommation d'eau en m³ via des rouleaux chiffrés
- Disponible en version eau froide (max 50°C) et eau chaude (max 90°C)
- Faible encombrement
- Prestation métrologique en conformité avec les normes :
  - C.E.E. : EN 14154
  - M.I.D. : 2004/22/EC (MI-001)

CARACTERISTIQUES TECHNIQUES					
Diamètre nominal	**Dn**	**mm**	**25**	**32**	**40**
Débit nominal	**Qn**	**m³/h**	**3,5**	**5**	**10**
Température	T	°c	DARF 50°C - DARC 90°C		
Débit permanent	Q_3	m³/h	6,3	10	16
Débit maximum	Q_4	m³/h	7,87	12,5	20
Débit de transition	Q_2	l/h	126	200	320
Débit minimum	Q_1	l/h	78,75	125	200
Débit de démarrage	Q_d	l/h	19	19	40
Ratio	Q_3/Q_1	-	80	80	80
Maximum affiché	-		99999	99999	99999
Pression maximum	Pmax	bar	16	16	16
Position de fonctionnement	-	-	Toutes positions		
Valeurs d'impulsions possibles	i	l/imp	0,25 - 0,5 - 1 2,5 - 5 - 10 25 - 50 - 100 250 - 500 - 1000		
Caractéristiques de l'émetteur	-	-	Tension max : 24 V Intensité max : 0,2 A Longueur câble : 2 m Reed normalement ouvert		
Dimensions	L-longueur	mm	160	160	200
	W-largeur	mm	100	100	110
	H-hauteur	mm	128	128	142
Poids	Pds	kg	1,380	1,440	2,500

Encombrement

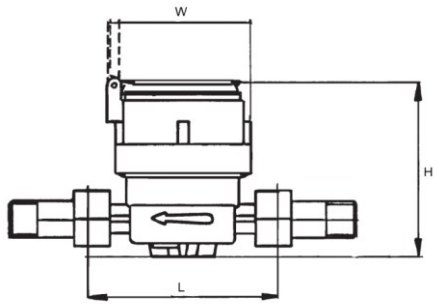

Diagramme de perte de charge

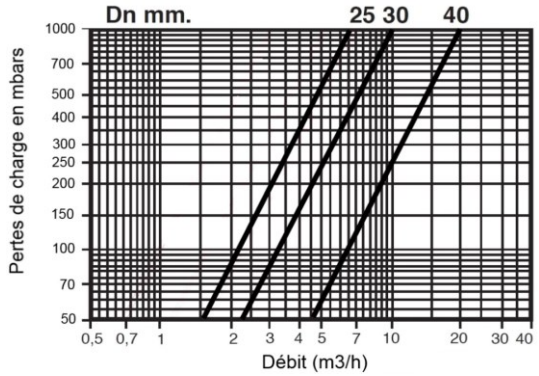

Courbe métrologique

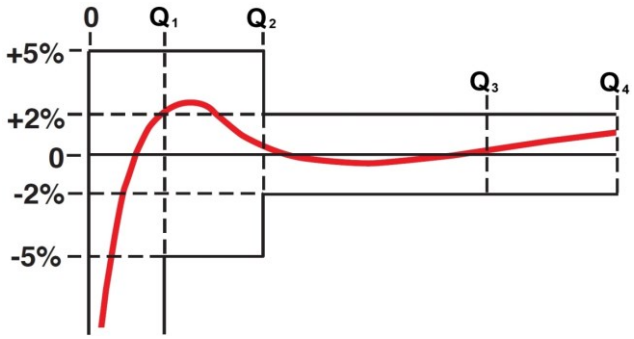

AQUATEL

COMPTEURS EAU - ENERGIE THERMIQUE - GAZ

Benelux : **Tel +32(0)87 34 08 30** **Email : aquatel@aquatel.be**

France : **Tel +33 (0)3 20 06 75 00** **Email : aquatel@aquatel.fr**