AQUATEL

COMPTEURS EAU - ENERGIE THERMIQUE - GAZ

JS



COMPTEUR D'EAU FROIDE
JET UNIQUE A BRIDES

Compteur de vitesse à jet unique R315 (grande plage de mesure), équipé d'un mécanisme de mesure amovible, pour eau froide jusqu'à 50°C.

Dans sa version JSi, le compteur peut être équipé d'un émetteur d'impulsions.

Avantages et Caractéristiques :

- Totalisateur hermétique, résistant à l'effet de buée.
- Lecture aisée via un totalisateur orientable sur 359°.
- Pré-équipée pour l'installation d'un émetteur d'impulsions.
- Faible débit de démarrage
- Ne nécessite aucune longueur droite en amont ou en aval.
- Grande dynamique de mesure (R315)
- Prestation métrologique en conformité avec les normes :
  - C.E.E. : EN 14154
  - M.I.D. : 2004/22/EC

CARACTÉRISTIQUES TECHNIQUES						
Diamètre nominal	**Dn**	**mm**	**50**	**65**	**80**	**100**
Température	T	°c	50°C			
Débit permanent	Q_3	m³/h	25	40	63	100
Débit maximum	Q_4	m³/h	31,25	50	78,75	125
Débit de transition	Q_2	m³/h	0,127	0,203	0,32	0,508
Débit minimum	Q_1	m³/h	0,079	0,127	0,2	0,317
Débit de démarage	Qd	m³/h	0,05	0,07	0,07	0,1
Ratio	Q_3/Q_1	-	315	315	315	315
Maximum affiché	-	m³	999 999			
Pression maximum	P_{max}	bar	16 bar			
Position de fonctionnement	-	-	Horizontal			
Précision	ε	%	±5% ($Q_1 \leq Q \leq Q_2$) ±2% ($Q_2 \leq Q \leq Q_4$) pour 0,1≤ T°C ≤30°C			
Valeurs impulsions possibles	-	L /imp	2,5 - 5 -10 25 - 50 -100 250 - 500 - 100			
Caractéristiques de l'émetteur	-	-	Tension max : 24 V Intensité max : 0,2 A Longueur câble : 2 M Reed normalement ouvert			
Dimensions	L	mm	270 ou 300	300	300 / 350	350
	h	mm	70,5	80,5	89,5	105
	H	mm	180	196	199	214
	H_1	mm	285	295	305	320
	Dz	mm	165	182	200	220
Poids	-	kg	14,3	16,6	21,6	23,5

Encombrement :

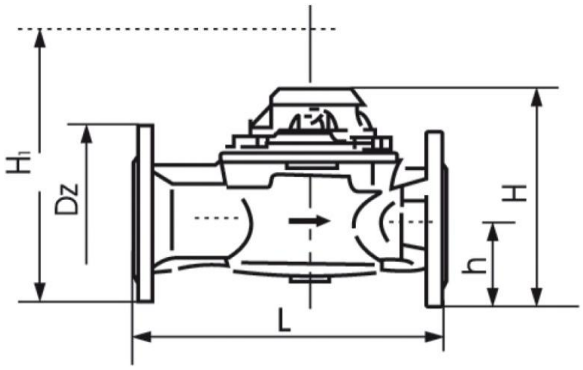

Diagramme de pertes de charges

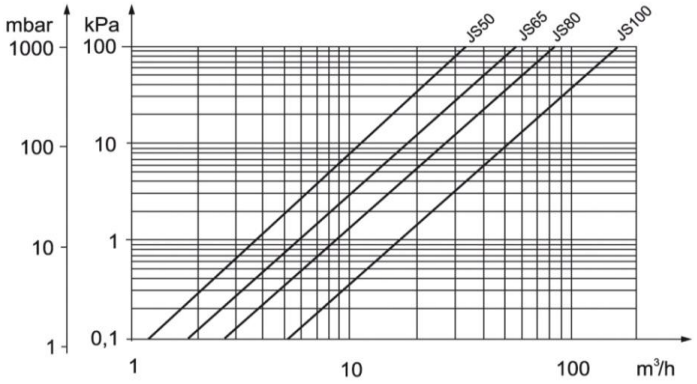

AQUATEL

COMPTEURS EAU - ENERGIE THERMIQUE - GAZ

V1

Benelux : **Tel +32(0)87 34 08 30** **Email : aquatel@aquatel.be**

France : **Tel +33 (0)3 20 06 75 00** **Email : aquatel@aquatel.fr**