AQUATEL

COMPTEURS EAU - ENERGIE THERMIQUE - GAZ



# WTN

## COMPTEUR D'EAU FROIDE WOLTMANN A HELICE TANGENTIELLE

Compteur de vitesse Woltmann à hélice tangentielle pour eaux d'irrigation ou de forage , pour eau froide jusqu'à 30°C.

Compteur pré-équipé afin de pouvoir y adapter un émetteur d'impulsion.

**Avantages et Caractéristiques :**

- Adapté à la mesure d'eaux brutes grâce à son hélice tangentielle.
- Lecture aisée via un totalisateur sous vide et orientable sur 359°.
- Toute la gamme est pré-équipée pour l'installation d'une émetteur d'impulsions.
- Faibles pertes de charge
- Le compteur peut être placé horizontalement et verticalement.

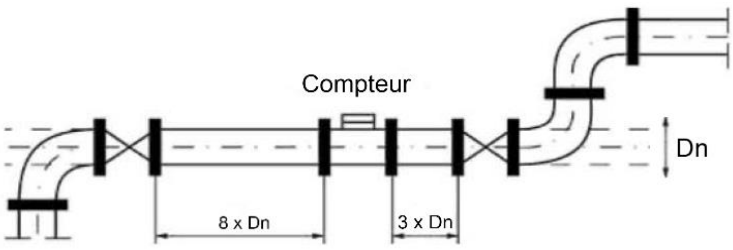


Longueurs droites à respecter :
- 8 x Dn en amont
- 3 x Dn en aval

| CARACTÉRISTIQUES TECHNIQUES | | | | | | | | | |
|---|---|---|---|---|---|---|---|---|---|
| **Diamètre nominal** | **Dn** | **mm** | **50** | **65** | **80** | **100** | **125** | **150** | **200** |
| Température | T | °c | 30°c | | | | | | |
| Débit permanent | Q3 | m³/h | 40 | 63 | 63 | 100 | 160 | 250 | 400 |
| Débit maximum | Q4 | m³/h | 50 | 78,8 | 78,8 | 125 | 200 | 313 | 500 |
| Débit minimum | Q1 | m³/h | 1 | 1,58 | 1,58 | 3,13 | 4 | 6,25 | 10 |
| Débit de transistion | Q2 | m³/h | 1,6 | 2,52 | 2,52 | 5 | 6,4 | 10 | 16 |
| Débit de démarrage | | l/h | 125 | 190 | 320 | 450 | 700 | 1200 | 1800 |
| Maximum affiché | - | m³ | $10^7$ | | | | | | |
| Pression maximum | $P_{max}$ | bar | 16 | | | | | | |
| Pression de fonctionnement | - | bar | de 0,3 à 16 | | | | | | |
| Perte de pression maximum | - | kPa | ΔP16=(0,16bar) | | | | | | |
| Position de fonctionnement | - | - | Toutes positions | | | | | | |
| Précision | ε | % | ±5% entre Q1 et Q2 - ±2% entre Q2 et Q4 | | | | | | |
| Valeurs impulsions possibles | - | L /imp | 100 | | | | | 1000 | |
| Caractéristiques de l'éméteur | - | - | Tension max : 24 V<br>Intensité max : 0,2 A<br>Longueur câble : 2 M<br>Reed normalement ouvert | | | | | | |
| Dimensions | L | mm | 200 | 200 | 225 | 250 | 250 | 300 | 350 |
| | H | mm | 250 | 264 | 280 | 292 | 312 | 338 | 378 |
| | h | mm | 136 | 136 | 186 | 186 | 186 | 186 | 206 |
| | D | mm | 165 | 185 | 200 | 220 | 250 | 280 | 340 |
| Poids | - | kg | 10,9 | 12,7 | 14,0 | 16,2 | 21,5 | 29,1 | 42,6 |

**Encombrement :**

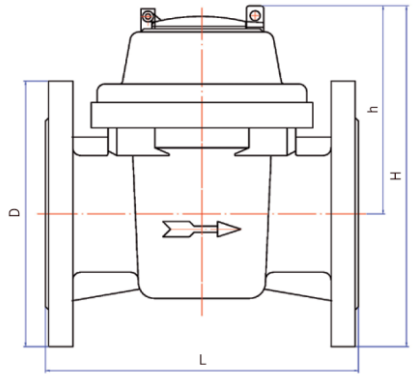


**Diagramme de perte de charge**

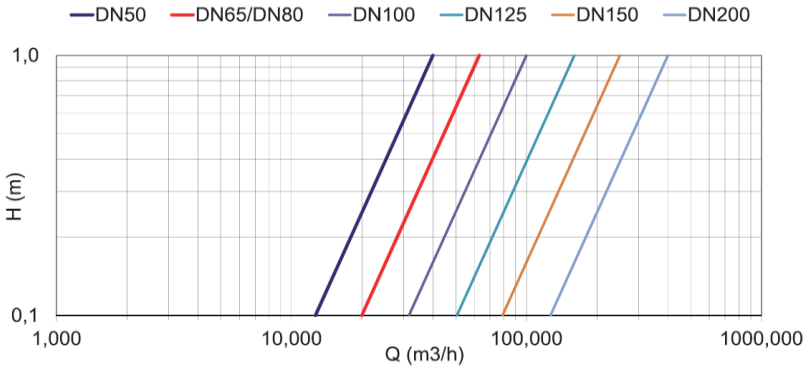



AQUATEL

COMPTEURS EAU - ENERGIE THERMIQUE - GAZ

**France :** **Tel +33 (0)3 20 06 75 00** aquatel@aquatel.fr

**Belgique :** **Tel +32 (0)87 34 08 30** aquatel@aquatel.be